深圳市信恩光电有限公司

XE-3621AB

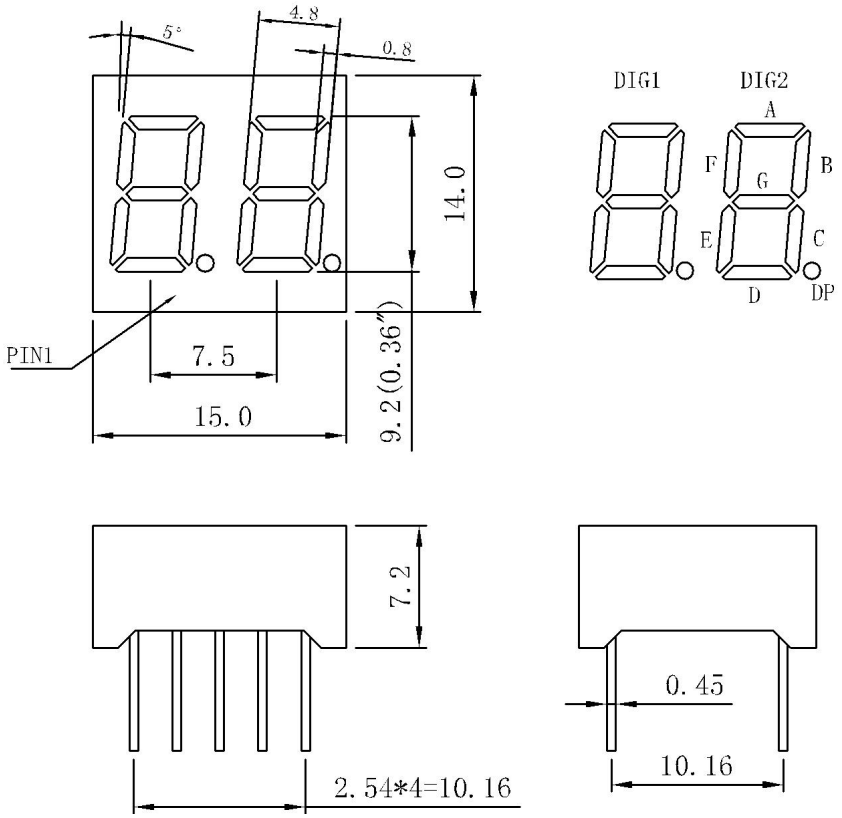

CODE A

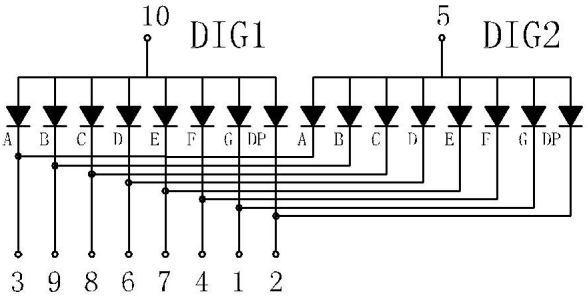
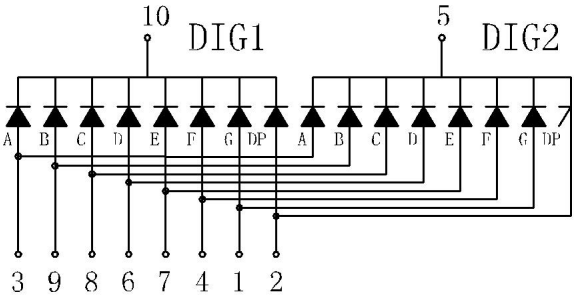
CODE C